Everdure ENGINEERED BY BLAZE

BUILT-IN PREMIUM LTE+ SEITENBRENNER

Montage-, Betriebs- & Wartungsanleitung

für den Everdure Built-in LTE+ Seitenbrenner

BLZ-SB2-LTE3

EBS4SB2-LTE

CE 2025-26

INHALT - DE (DEUTSCH)

Allgemeine Sicherheits- und Installationshinweise 5-6
Auspacken des Geräts 7
Konformitätserklärung 8-9
Wichtige Sicherheitshinweise 10-12
Warnungen zur elektrischen Sicherheit und Installation 13
Geräteinformationen 14
Montage und Installation 15-19
Sicherheit und Installation von Gasgeräten 20-21
Gasanschluss 22-23
Zündanleitung 24
Anleitung für die Außenmontage 25
Erste Inbetriebnahme 26
Bedienungsanleitung 27
Reinigung und Pflege 28-29
Teileliste 30-31

Importeur für DACH / Information gemäß Produktsicherheitsverordnung (GPSR) (Verordnung (EU) Nr. 2023/988)

montargo

Als Importeur sind wir dafür verantwortlich, dass **nur sichere Produkte** in der EU in Verkehr gebracht oder auf dem Binnenmarkt bereitgestellt werden.

In unseren Betriebsanleitungen finden Sie entsprechende Sicherheitshinweise, CE-Kennzeichen, Konformitätserklärungen, relevante Produktinformationen wie Bilder und/oder Typ und entsprechende andere **Nachweise zur Produktsicherheit**.

Folgende Daten gelten gemäß Artikeln 9 (6) und 11 (3) der Verordnung:

1. montargo GmbH
   Geschäftsführer Kai Telsnig
   Dörnbergstraße 27-29
   34233 Fuldatal, Deutschland

2. **Verantwortliche Person:**
   Kai Telsnig
   Dörnbergstraße 27-29
   34233 Fuldatal, Deutschland
   info@montargo.de
   www.montargo.de

BETRIEBS- UND WARTUNGSANLEITUNG FÜR DEN EVERDURE BUILT-IN LTE+ SEITENBRENNER. Es ist wichtig, dass Sie diese Anleitung, den Kaufbeleg sowie andere wichtige Dokumente zu diesem Produkt für spätere Zwecke aufbewahren. Aufgrund kontinuierlicher Produktentwicklung behält sich Everdure das Recht vor, Spezifikationen oder Erscheinungsbild ohne vorherige Ankündigung zu ändern. Entsorgen Sie die Verpackung umweltgerecht - recyceln Sie sie, wo entsprechende Einrichtungen vorhanden sind.

Hinweis: In dieser Bedienungsanleitung wird der Everdure Built-in LTE+ Seitenbrenner als Gerät/Produkt bezeichnet

BESTIMMUNGSGEMÄSSE VERWENDUNG

Dieser Gasgrill ist ein Einbau-Gasgrill für den Außenbereich. Er dient ausschließlich zum Grillen, Garen, Erhitzen und Rösten von Lebensmitteln im privaten Bereich.

Der Grill ist nur für die Verwendung im Freien in natürlich belüfteten Bereichen vorgesehen. Eine Aufstellung ist nur zulässig, wenn die in dieser Anleitung beschriebenen Mindestabstände zu Wänden, Decken und brennbaren Materialien eingehalten werden.

Der Gasgrill darf nur mit den in den Gerätedaten angegebenen Gasarten, Gasdrücken, Düsen und Reglern betrieben werden und nur in den dort aufgeführten Bestimmungsländern eingesetzt werden.

Der bestimmungsgemäße Gebrauch setzt voraus, dass:

- das Gerät gemäß dieser Montage-, Betriebs- und Wartungsanleitung installiert, bedient, gereinigt und gewartet wird,
- alle Sicherheitshinweise dieser Anleitung beachtet werden,
- Änderungen am Gerät unterbleiben und ausschließlich Original- oder vom Hersteller freigegebene Zubehör- und Ersatzteile verwendet werden.

Das Gerät ist nicht für den gewerblichen Einsatz vorgesehen, sofern dies nicht ausdrücklich in den technischen Unterlagen freigegeben ist.

NICHT BESTIMMUNGSGEMÄSSE VERWENDUNG

Als nicht bestimmungsgemäße Verwendung gelten insbesondere:

- Betrieb des Gasgrills in geschlossenen oder nur unzureichend belüfteten Räumen (z. B. Wohnräume, Garagen, Wintergärten, Hütten, Zelte, Fahrzeuge, Boote, Wohnmobile).
- Verwendung des Grills als Raumheizung, Feuerstelle oder zur Verbrennung anderer Stoffe als grillbare Lebensmittel.
- Betrieb mit nicht zugelassenen Gasarten, Drücken, Reglern, Schläuchen oder in nicht freigegebenen Ländern.
- Veränderungen am Gerät (z. B. bauliche Änderungen, Bohrungen, Austausch sicherheitsrelevanter Bauteile) oder die Verwendung nicht freigegebener Zubehör- und Ersatzteile.
- Aufstellung entgegen den Vorgaben dieser Anleitung, insbesondere ohne ausreichende Belüftung oder ohne Einhaltung der Mindestabstände zu brennbaren Materialien.

Schäden an Personen, Sachen oder am Gerät, die aus einer nicht bestimmungsgemäßen Verwendung resultieren, liegen außerhalb der Verantwortung des Herstellers; hierfür wird keine Haftung übernommen.

*Modul separat erhältlich

ALLGEMEINE SICHERHEITS- UND INSTALLATIONSHINWEISE

WARNUNG

ANLEITUNG LESEN: Bitte lesen Sie dieses Handbuch sorgfältig, bevor Sie Ihren Everdure Grill in Betrieb nehmen. Dadurch stellen Sie eine ordnungsgemäße Installation, Bedienung und Wartung sicher und verringern das Risiko von Brandgefahr, Verbrennungen und/oder anderen Verletzungen. Eine unsachgemäße Installation, Wartung oder Instandhaltung kann zu Sachschäden, Verletzungen oder sogar tödlichen Unfällen führen. Bewahren Sie dieses Handbuch stets griffbereit auf und betreiben Sie das Gerät niemals, ohne es zuvor vollständig gelesen zu haben.

BEI GASGERUCH:

1. Stellen Sie die Gaszufuhr zum Gerät ab.
2. Löschen Sie alle offenen Flammen.
3. Wenn der Geruch weiterhin besteht, rufen Sie umgehend die Feuerwehr an.

HEIßE OBERFLÄCHE: Berühren Sie heiße Oberflächen oder solche, die Hitze abstrahlen, nicht mit bloßen Händen! Verwenden Sie beim Umgang mit Grillrosten oder anderen heißen Bauteilen immer hitzebeständige Schutzhandschuhe.

VORSICHT: Verwenden Sie hitzebeständige Schutzhandschuhe oder Werkzeuge, um den Grill zu bewegen. Kanten können scharf sein. Bei Nichtbeachtung besteht Verletzungs- oder Schnittgefahr.

Dieses Produkt kann Stoffe enthalten, die gemäß der REACH-Verordnung (EG) Nr. 1907/2006 und der CLP-Verordnung (EG) Nr. 1272/2008 in der EU als gefährlich eingestuft sind, einschließlich Chrom(VI)-Verbindungen. Diese Stoffe sind als krebserregend und/oder fortpflanzungsgefährdend gekennzeichnet. Handhaben und montieren Sie das Produkt ausschließlich gemäß allen anwendbaren EU-Sicherheitsvorschriften.

HINWEIS: Der Hersteller übernimmt keine Haftung für Schäden oder Verletzungen, die durch unsachgemäße Verwendung dieses Grills verursacht werden.

DIESES GERÄT IST NUR FÜR DEN GEBRAUCH IM FREIEN GEEIGNET: Betreiben Sie es niemals in Gebäuden, Garagen oder anderen geschlossenen Räumen. Dies kann zu Kohlenmonoxid-Anreicherung führen, was Verletzungen oder Todesfälle zur Folge haben kann. Grills sind nicht für die Installation in der Nähe von Fenstern oder Lüftungsöffnungen vorgesehen, die ins Haus führen.

EXPLOSIONSGEFAHR: Lagern oder verwenden Sie kein Benzin oder andere brennbare Flüssigkeiten oder Dämpfe in der Nähe dieses Geräts. Eine nicht angeschlossene Gasflasche darf nicht in der Nähe dieses oder anderer Geräte gelagert werden. Versuchen Sie nicht, ungeöffnete Behälter auf dem Gerät zu erhitzen, da sich Druck aufbauen und der Behälter explodieren kann. Verwenden Sie niemals Holzkohle oder andere feste Brennstoffe im Grill.

ALLGEMEINE SICHERHEITS- UND INSTALLATIONSHINWEISE

BRANDGEFAHR: Halten Sie jederzeit einen Feuerlöscher der Klasse A, B oder C bereit. Versuchen Sie niemals, einen Fettbrand mit Wasser oder anderen Flüssigkeiten zu löschen. Betreiben Sie dieses Gerät niemals unter dem Einfluss von Alkohol oder Medikamenten.

BRENNERROHRE MÜSSEN VOR JEDEM GEBRAUCH ÜBERPRÜFT UND GEREINIGT WERDEN: Spinnen und kleine Insekten können gelegentlich Nester in den Brennerrohren bauen. Diese Nester können den Gasfluss behindern, was zu einem Brand um die Brennerrohre herum führen kann. Diese Art von Brand wird als „Flashback" bezeichnet und kann zu schweren Schäden an Ihrem Gerät führen und eine Gefahr für den Benutzer darstellen. Die Brennerrohre müssen regelmäßig auf Verstopfungen überprüft und gereinigt werden.

Flashbacks, auch bekannt als Stichflammen oder Aufflackern, können in Grills auftreten, wenn Fett und Säfte aus Lebensmitteln auf heiße Brenner oder Kohlen tropfen und eine plötzliche Stichflamme verursachen. Es ist wichtig, die Warnungen in Bezug auf Flashbacks zu verstehen und zu beachten, um beim Grillen für Sicherheit zu sorgen.

Ein Flashback erzeugt ein charakteristisches „rauschendes Geräusch". Sollte dies auftreten, schalten Sie sofort Ihre Brenner aus. Sobald sie sich kühl anfühlen, entfernen Sie sie vollständig und reinigen Sie sie mit Seife, Wasser und einer Bürste, bis alle Fremdkörper entfernt sind. Nach dem vollständigen Trocknen wieder einbauen.

NUR VON EINEM QUALIFIZIERTEN FACHMANN INSTALLIEREN LASSEN: Einstellungen und Wartungsarbeiten am Grill dürfen nur von einem qualifizierten Fachmann und Servicetechniker durchgeführt werden. Der richtige Aufstellungsort und die richtige Verwendung sind für einen sicheren und dauerhaften störungsfreien Betrieb unerlässlich. Nicht genehmigte Änderungen am Gerät führen zum Erlöschen der Produktgarantie.

GERÄTEINSTALLATION: Dieses Gasgerät muss gemäß allen geltenden lokalen und nationalen Vorschriften installiert werden. Liegen keine nationalen Vorschriften vor, muss die Installation den Anforderungen der Gasgeräterichtlinie (EU) 2016/426 sowie den einschlägigen harmonisierten europäischen Normen wie EN 1775 (Gasversorgung – Gasleitungen für Gebäude), EN 437 (Prüfgase, Prüfdrücke, Gerätekategorien) und allen anderen geltenden EN-Normen für Gasinstallationen und die Lagerung und Handhabung von Flüssiggas entsprechen. Die Installation muss außerdem die Bestimmungen der Druckgeräterichtlinie 2014/68/EU und gegebenenfalls der ATEX-Richtlinien einhalten.

Alle Gasprodukte müssen von einem zugelassenen Klempner oder Gasinstallateur installiert werden. In der Gasversorgungsleitung zu diesem Gerät muss ein manuelles Gasventil mit T-Griff installiert werden. Dies gilt für fest installierte Erdgas- und Propangasanlagen, jedoch nicht für Propangastanks.

BRENNER MÜSSEN AUSGERICHTET WERDEN: Everdure Produkte werden mit Stiften/Schrauben geliefert, mit denen unsere Brenner fixiert werden. Für einen ordnungsgemäßen Betrieb müssen die Brenner auf die Ventilöffnung ausgerichtet und in den Halterungsschlitz eingesetzt werden. Dazu muss zunächst die Blende des Brennerrohrs sicher über die Ventilöffnung gesetzt und sichergestellt werden, dass der Stecker am Grillgehäuse in der Öffnung an der Rückseite des Brenners sitzt. Andernfalls kann es zu Verletzungen oder zum Tod kommen.

Bei der Verwendung von Kochgeschirr oder Pfannen bitte die maximalen und minimalen Größenangaben beachten.

Mindestgröße der Pfanne: 150 mm
Maximale Größe der Pfanne: 300 mm

Die Verwendung von Kochgeschirr außerhalb dieser Vorgaben kann zu ungleichmäßiger Erwärmung, schlechter Leistung oder potenziellen Gefahren wie Bränden, Umkippen oder Beschädigungen des Geräts führen.

AUSPACKEN DES GERÄTS

Ihr Everdure Gerät wird vormontiert geliefert und erfordert nur sehr wenig Einrichtung. Wir empfehlen Ihnen, die Installation Ihres Geräts von einem Fachmann durchführen zu lassen, da eine unsachgemäße Installation Ihre Garantie beeinträchtigen kann.

PRODUKTPRÜFUNG: Eine abschließende Qualitätskontrolle Ihres Produkts erfolgt im Werk, um sicherzustellen, dass ein qualitativ hochwertiges Produkt verpackt wird. Bitte überprüfen Sie den Grill unmittelbar nach dem Auspacken auf mögliche Transportschäden. Falls das Gerät beschädigt ist, kontaktieren Sie unverzüglich Ihren Händler, da Versandunternehmen oft eine Frist für Schadensmeldungen haben. Entfernen Sie vor der ersten Benutzung alle Verpackungsmaterialien, Etiketten und Schutzfolien. Bewahren Sie die gesamte Verpackung auf, wenn Transportschäden vorliegen, und dokumentieren Sie den Zustand des Geräts bei der Ankunft.

VORSICHT: Lassen Sie das Gerät nicht mit der Schutzfolie in der Sonne stehen, da sich die Folie sonst nur schwer entfernen lässt und/oder Spuren auf den Materialien hinterlässt, die nicht unter die Garantie fallen. Stecken Sie beim Entfernen oder Austauschen des Grillrosts niemals Ihre Finger in die Sichtöffnungen des Grillrosts und stecken Sie Ihre Finger zu keinem Zeitpunkt in die Sichtöffnungen des Grills, da dies zu Verletzungen führen kann.

BRENNER: Überprüfen Sie die Brennerrohre und entfernen Sie alle Verunreinigungen, die sich in den Öffnungen oder Löchern befinden könnten. Dazu reichen kaltes Wasser und eine Bürste aus. Es müssen alle Fremdkörper vor der Verwendung aus dem Brenner entfernt werden. Stellen Sie sicher, dass die Luftklappe an den Brennern leicht geöffnet ist (6,35 mm für LPG). Achten Sie anschließend darauf, dass die Brenner mit der Ventilöffnung ausgerichtet sind und richtig im Halterungsschlitz sitzen. Dazu müssen Sie zunächst die Blende des Brennerrohrs fest über die Ventilöffnung setzen und sicherstellen, dass der Stecker am Grillgehäuse in den entsprechenden Schlitz an der Rückseite des Brenners passt. Andernfalls kann es zu Bränden und Verletzungen kommen.

LESEN SIE DIE ANLEITUNG VOR DER VERWENDUNG DES GERÄTS

ZUR DOKUMENTATION AUFBEWAHREN

Bitte notieren Sie sich die folgenden Informationen, die Sie auf dem Typenschild auf der linken Seite des Geräts finden. Ein zweites Schild mit der Modellnummer und der Seriennummer befindet sich unter der rechten Seite der Auffangschale, ein drittes auf der Verpackung. Bitte halten Sie diese Informationen bereit, wenn Sie sich an Everdure oder einen autorisierten Kundendienst wenden.

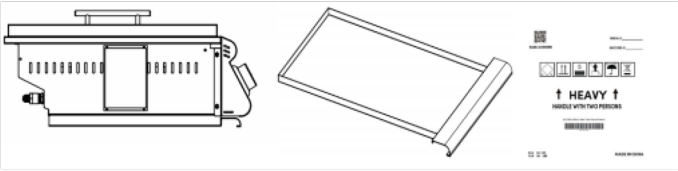

WICHTIGE INFORMATIONEN	
MODELLINFORMATIONEN	
SERIENNUMMER	
KAUFDATUM	
VERKÄUFER	

Hinweis für den Installateur:
Bitte lesen Sie diese Anleitung vor der Installation sorgfältig durch und geben Sie sie dem Eigentümer.

Hinweis für den Eigentümer:
Bewahren Sie diese Anleitung an einem sicheren Ort auf, damit Sie später darauf zurückgreifen können.

KONFORMITÄTSERKLÄRUNG

Dieses Produkt entspricht der harmonisierten europäischen Norm EN 498 für Gasgeräte zur Verwendung im Freien und erfüllt die Anforderungen an Konstruktion, Sicherheit, Leistung sowie die bestimmungsgemäße Verwendung.

Dieses Produkt wurde gemäß den folgenden geltenden EU-Richtlinien entwickelt und hergestellt

2014/35/EU – Niederspannungsrichtlinie (LVD)
2014/30/EU – Elektromagnetische Verträglichkeit (EMV)
2011/65/EU – Beschränkung gefährlicher Stoffe (RoHS)

Die Einhaltung dieser Richtlinien gewährleistet die Sicherheit, elektromagnetische Verträglichkeit und Umweltverträglichkeit dieses Produkts bei bestimmungsgemäßer Verwendung.

Dieses Gerät ist mit einem 9,5 mm Flare-Anschluss (Innengewinde) für den Anschluss an den Regler ausgestattet.

NUR FÜR DEN HAUSHALTS- UND AUSSENGEBRAUCH

Vorsicht – Lagerung des Geräts

Dieses Gerät muss bei Nichtgebrauch an einem sauberen, trockenen und gut belüfteten Ort gelagert werden. Setzen Sie das Gerät keiner Frostgefahr, stehendem Wasser oder übermäßiger Feuchtigkeit aus.

Dieses Gerät wurde gemäß den relevanten harmonisierten europäischen Normen entwickelt und geprüft, einschließlich:

EN 60335-1 – Sicherheit elektrischer Geräte für den Hausgebrauch und ähnliche Zwecke
EN 55014 – Elektromagnetische Verträglichkeit (EMV) Anforderungen für Haushaltsgeräte
EN 61000 – Elektromagnetische Verträglichkeit (EMV) – Störfestigkeit und Emission

Diese Normen unterstützen die Einhaltung der grundlegenden Anforderungen der geltenden EU-Richtlinien zur Produktsicherheit und elektromagnetischen Verträglichkeit.

Bedienfeld: IP65

Das Typenschild dieses Produkts befindet sich an der äußeren linken Seite der Brennkammer

WARNUNG! Gasflaschen dürfen niemals zu mehr als 80 % gefüllt werden.

WARNUNG! Befolgen Sie alle Spezifikationen und Anweisungen sorgfältig, um Brand, Explosion, Sachschäden, Personenschäden oder tödliche Unfälle zu vermeiden.

Stellen Sie sicher, dass das Gerät an eine Gasversorgung angeschlossen ist, die dem oben angegebenen Gas-Typ und Druck entspricht. Die Installation muss durch eine qualifizierte Fachkraft gemäß den lokalen Vorschriften und Normen erfolgen.

Dieses Gerät wird mit folgenden Gasarten und Düsenmaßen geliefert:

I3B/P(50)

Gaskategorie I3B/P(50):
Dieses Gerät ist für den Betrieb mit Flüssiggas (LPG) – Butan, Propan oder deren Gemischen – bei einem Nennversorgungsdruck von 50 mbar gemäß EN 437 ausgelegt.

Hauptbrenner: 0,86 mm

Der mitgelieferte Regler ist auf 50 mbar eingestellt.

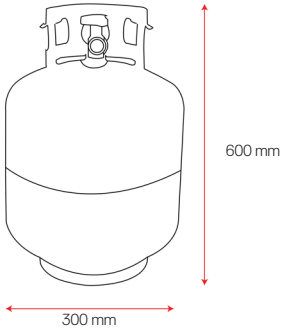

Stellen Sie sicher, dass das Gerät an einen 16-A-Schutzschalter mit Fehlerstromschutzschalter (RCD/FI) angeschlossen ist. Ein Verlängerungskabel darf verwendet werden, sofern alle Anforderungen auf Seite 13 erfüllt sind. Das Produkt sollte mit einem Anschluss vom Typ F (Schutzkontakt) für Deutschland ausgestattet sein.

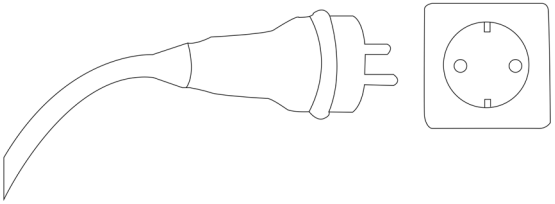

EG-/EU-Konformitätserklärung

Name und Anschrift des Herstellers

BBQ GUYS MANUFACTURING DBA Blaze outdoor products

6620 Greenwell Springs Rd Baton Rouge,LA 70805,USA

Gerätetyp: Gasgrill

Modell:BLZ-GRIDDLE40, BLZ-GRIDDLE-LTE3, BLZ-4LTE3, BLZ-4LTEPRO, EBS4G2 -40-LTEPLUS, EBS4G2-LTEPLUS, EBS4B4-LTEPLUS, EBS4B4-LTEPRO

Handels-/Markenname

BBQ GUYS MANUFACTURING, firmierend unter „Blaze Outdoor Products“, erklärt als Hersteller in alleiniger Verantwortung, dass das bezeichnete Produkt im Auslieferungszustand die wesentlichen Anforderungen der folgenden Rechtsvorschriften erfüllt:

- Verordnung (EU) 2016/426 über Geräte zur Verbrennung gasförmiger Brennstoffe
- Verordnung (EG) Nr. 1907/2006 (REACH) zur Registrierung, Bewertung, Zulassung und Beschränkung chemischer Stoffe
- Verordnung (EG) Nr. 1935/2004 über Materialien und Gegenstände, die dazu bestimmt sind, mit Lebensmitteln in Berührung zu kommen
- Verordnung (EG) Nr. 2023/2006 der Kommission über gute Herstellungspraxis für Materialien und Gegenstände, die dazu bestimmt sind, mit Lebensmitteln in Berührung zu kommen
- §30 und 31 des Lebensmittel-, Bedarfsgegenstände- und Futtermittelgesetzbuchs (LFGB) – Anforderungen an die Lebensmittelsicherheit von Gegenständen des täglichen Bedarfs

Das oben bezeichnete Produkt entspricht den folgenden Normen:

EN 498:2012 – Festlegungen für Flüssiggasgeräte – Grillgeräte zur Verwendung im Freien einschließlich Kontaktgrillgeräte

PIN: 2052DR196

Zertifikat: GAR-IT-A0196 Rev.00

Gültig bis: 02.02.2036

Die verwendeten Werkstoffe sind für ihren Verwendungszweck geeignet und halten den mechanischen, chemischen und thermischen Beanspruchungen stand, denen sie vorhersehbar ausgesetzt sein werden. Bei der Herstellung verwendete Werkstoffe und Bauteile, die mit Lebensmitteln oder Wasser in Berührung kommen können, beeinträchtigen deren Qualität nicht. Das Produkt wird für das jeweilige Bestimmungsland mit einer dort zulässigen Konfiguration des Gasanschlusses geliefert.

Die notifizierte Stelle, die diese EU-Baumusterprüfung durchgeführt hat:

Benannte Stelle:2052

- EU-Baumusterprüfbescheinigung (Modul B): GAR-IT-A0196 Rev.00
- Bescheinigung für Modul D: GAR-IT-A0205 Rev.00

Ablaufdatum: 07. Mai 2029

Unterzeichnet für und im Namen von BBQ GUYS MANUFACTURING, firmierend unter „Blaze Outdoor Products“

12. August 2026

Brian Canova

Leiter Forschung und Entwicklung

BBQ GUYS MANUFACTURING DBA Blaze outdoor products

6620 Greenwell Springs Rd Baton Rouge,LA 70805,USA

WICHTIGE SICHERHEITSHINWEISE

1. Alle Gasgeräte werden während des Gebrauchs heiß. Seien Sie beim Betrieb des Geräts äußerst vorsichtig.
2. Heiße Oberflächen nicht berühren. Zum Öffnen oder Schließen des Grills immer den Griff verwenden.
3. Bei der Verwendung dieses oder eines anderen Grills in der Nähe von Kindern ist eine strenge Aufsicht erforderlich. Kinder sind während des Betriebs und bis zum vollständigen Abkühlen des Grills vom Grill fernzuhalten.
4. Lagern Sie keine Gasflaschen oder -tanks in der Nähe dieses oder anderer Grills. Lagern Sie Gasbehälter niemals in Innenräumen oder in Reichweite von Kindern.
5. Prüfen Sie das Gerät niemals mit einem brennenden Streichholz oder einer anderen offenen Flamme auf Gaslecks. Siehe Verfahren zur Dichtheitsprüfung auf Seite 23.
6. Die Verwendung von nicht vom Gerätehersteller empfohlenen Zubehörteilen, Reglern oder Komponenten kann zu Verletzungen führen sowie die Garantie erlöschen lassen.
7. Das Gerät niemals mit geschlossenem Deckel zünden. Die Brenner müssen sich über den Gasventilen und auf dem Brennerhalter befinden.
8. Beim Anzünden oder Bedienen des Geräts niemals über die Kochfläche beugen.
9. Verwenden Sie beim Betrieb des Geräts Kochutensilien wie Pfannenwender und andere Küchenhelfer mit Holzgriffen sowie hitzebeständige Ofenhandschuhe.
10. Um Verletzungen zu vermeiden, verwenden Sie keine vom Hersteller nicht empfohlenen Zubehörteile.
11. Vor der Reinigung des Geräts das Netzkabel abziehen.
12. Niemals bei windigen Bedingungen verwenden. Bei Verwendung in einer ständig windigen Umgebung (Küste, Berge usw.) ist ein Windschutz erforderlich.
13. Kinder sollten nicht allein oder unbeaufsichtigt in einem Bereich gelassen werden, in dem ein Grill in Gebrauch ist. Sie dürfen niemals Teile des Grills berühren, sich darauf setzen oder darauf stehen.
14. Lagern Sie keine Gegenstände, die für Kinder interessant sein könnten, in Schränken über dem Grill oder im Grill. Kinder, die auf den Grill klettern, um an diese Gegenstände zu gelangen, könnten sich schwer verletzen.
15. Tragen Sie beim Betrieb dieses Geräts geeignete Kleidung. Lockere oder herabhängende Kleidungsstücke sollten während der Benutzung des Geräts niemals getragen werden.
16. Lassen Sie das Gerät während des Betriebs nicht unbeaufsichtigt.
17. Kein Wasser bei Fettbränden verwenden! Es kann zu einer heftigen Dampfexplosion kommen. Stattdessen das Feuer mit einem Mehrzweck-ABC-Feuerlöscher ersticken.
18. Standort des Geräts: Wichtig: Dieses Gerät ist für den Außenbereich bestimmt. Das Gerät muss in sicherem Abstand zu brennbaren Gegenständen aufgestellt werden und darf unter keinen Umständen in Innenräumen verwendet werden. Dazu gehören auch Garagen oder andere umschlossene Bereiche.
19. Dieses Gasgerät für den Außenbereich ist nicht für die Installation in oder auf Fahrzeugen oder Booten zugelassen. Everdure Geräte sind ausschließlich für Einfamilienhäuser/Wohnzwecke bestimmt.
20. Berücksichtigen Sie bei der Festlegung eines geeigneten Standorts Aspekte wie Windeinwirkung, Nähe zu Verkehrswegen und möglichst kurze Gasversorgungsleitungen. Lagern Sie keine brennbaren Materialien, Benzin oder brennbare Flüssigkeiten oder Gase in der Nähe des Geräts.
21. Da während des Betriebs heiße Luft über das Everdure Gerät aufsteigt, sollten überdachte Standorte vermieden werden. Stellen Sie das Gerät nicht an einem Ort auf, an dem es durch einen Vorbau oder eine Markise überdeckt werden könnte.
22. Behindern Sie NICHT den Durchfluss von Verbrennungs- und Belüftungsluft in diesem Gerät.
23. Nur im Freien aufstellen: Wie bei jedem Gasgerät entsteht bei der Verbrennung schädliches Kohlenmonoxid, das sich nicht in geschlossenen Räumen ansammeln darf.
24. Feuerfeste Umrandung: Das Everdure Gerät darf nur in einer feuerfesten Umrandung installiert werden. Ob ein Standort als feuerfeste oder nicht feuerfeste Konstruktion eingestuft wird, entscheidet der örtliche Brandschutzbeauftragte, Bauinspektor oder die zuständige örtliche Sicherheitsbehörde.
25. Abstand zu brennbaren Materialien: Das Gerät muss zu brennbaren Materialien wie Holz, Trockenbauwänden, Papier und Pflanzen mindestens 457,2 mm seitlich und 457,2 mm rückseitig Abstand halten. Brennbare Materialien, Benzin sowie brennbare Flüssigkeiten oder Gase dürfen nicht in der Nähe gelagert werden. Die Outdoorküchenkonstruktion sollte vollständig aus nicht brennbaren Materialien bestehen. Zur zusätzlichen Absicherung umliegender Bauteile kann eine Isolierhülle von Everdure Grills verwendet werden.
26. Ausreichende Belüftung: Das Gerät, der Grill und/oder der Unterschrank müssen ausreichend belüftet sein, um eine ordnungsgemäße Verbrennung zu gewährleisten und eine Ansammlung von Gasen zu verhindern. Der erforderliche Belüftungsgrad ist fallabhängig und mit einem zugelassenen Fachmann vor Ort sowie nach den örtlichen Vorschriften zu prüfen. Die Belüftungsöffnungen des Gehäuses dürfen nicht verdeckt oder verschmutzt sein.
27. Elektrokabel und Brennstoffschläuche von erhitzten Oberflächen und/oder

scharfen, aggressiven Kanten fernhalten.

28. Ebener Untergrund: Verwenden Sie Ihr Gerät nur auf einem festen, ebenen Untergrund. Dieses Gerät ist nicht für Freizeitfahrzeuge konzipiert und sollte nicht auf einem Boot oder Wasserfahrzeug installiert werden.
29. Schutz vor Witterungseinflüssen: Schützen Sie das Gerät vor widrigen Witterungseinflüssen wie Regen und Wind. Wind, insbesondere von hinten, kann den Abzug der Abgase aus dem Grill beeinträchtigen. Dadurch kann sich die Hitze hinter dem Bedienfeld stauen, was zu einem Gasleck, Schäden am Produkt und Verletzungen führen kann.
30. Bei Beschädigung des Netzkabels ist der Austausch durch den Hersteller, dessen Kundendienst oder eine ähnlich qualifizierte Person erforderlich, um Gefahren zu vermeiden. Wartungszugang: Nach der Installation muss Zugang zur Gasversorgungsleitung (Gasrohr/-schlauch, Gasregler, Gasflasche und alle Absperrventile) sowie zum gesamten Gasversorgungsschlauch und -regler gewährleistet sein.
31. Teilweise umschlossene Bereiche: Viele Außenbereiche sind teilweise geschlossen, wie beispielsweise Balkone, überdachte Terrassen oder Pergolen. In einigen Fällen kann es schwierig sein, zu bestimmen, ob ein solcher Bereich als „Innenbereich" einzustufen ist, insbesondere im Hinblick auf eine dauerhafte, nicht verschließbare Installation. Im Zweifelsfall muss die Installation den örtlichen Bau- und Gasinstallationsvorschriften entsprechen und die Arbeiten müssen von einem qualifizierten Gasinstallateur durchgeführt werden. Dieses Outdoor-Gaskochgerät ist ausschließlich für den Gebrauch im Freien bestimmt und darf nicht in Innenräumen installiert oder betrieben werden.
32. Nicht unter -18 °C verwenden.
33. Außenaufstellung mit drei Wänden, ohne Dach: Ein Gerät gilt als im Freien aufgestellt, wenn es in einem Bereich mit bis zu drei Wänden, aber ohne Dach aufgestellt ist. Die Öffnungen müssen dauerhaft offen sein, d. h. sie dürfen nicht durch Schiebetüren, Garagentore, Fenster oder Vorhänge verschlossen werden können.
34. Außenbereich mit Dach und zwei Wänden: Ein Gerät gilt auch dann als im Freien aufgestellt, wenn es in einem Bereich mit Dach und maximal zwei Wänden installiert ist. Die Wände können entweder parallel verlaufen oder sich an einer Ecke treffen, wie beispielsweise in einem Windfang. Alle Öffnungen in diesem Bereich müssen dauerhaft offen bleiben. Schiebetüren, Garagentore, Fenster oder Vorhänge gelten nicht als dauerhafte Öffnungen.
35. Dieses Gerät darf von Jugendlichen unter 18 Jahren und von Personen mit eingeschränkter körperlicher, sensorischer oder geistiger Leistungsfähigkeit oder mangelnder Erfahrung und Kenntnis nur verwendet werden, wenn sie beaufsichtigt werden oder eine Einweisung in die sichere Verwendung des Geräts erhalten haben und die damit verbundenen Gefahren verstehen.
36. Dieses Gerät darf nicht von Personen (einschließlich Kindern) mit eingeschränkten körperlichen, sensorischen oder geistigen Fähigkeiten oder mangelnder Erfahrung und Kenntnis verwendet werden, es sei denn, sie werden bei der Verwendung des Geräts von einer für ihre Sicherheit verantwortlichen Person beaufsichtigt oder unterwiesen.
37. Kinder müssen beaufsichtigt werden, um sicherzustellen, dass sie nicht mit dem Gerät spielen.
38. Reinigungs- und Wartungsarbeiten dürfen von Kindern nicht ohne Aufsicht durchgeführt werden.
39. Lagern Sie Gasflaschen niemals in Innenräumen.
40. Zugänglichkeit des Gasschlauchs: Wenn dieses Gerät in einer Einbaukonstruktion installiert wird, muss der flexible Gasschlauch über seine gesamte Länge zugänglich bleiben. Der Schlauch darf nicht durch geschlossene Wände oder unzugängliche Bereiche verlaufen. Er muss so verlegt werden, dass er ohne Demontage der umgebenden Konstruktion inspiziert, gewartet und ausgetauscht werden kann.
41. Der mit diesem Gerät gelieferte Druckregler entspricht der Norm EN 16129. Wenn ein Ersatzregler erforderlich ist, dürfen nur Regler verwendet werden, die der Norm EN 16129 entsprechen.
42. Der flexible Schlauch muss der Norm EN 16436-1, Klasse 2, entsprechen und darf eine Länge von 1,5 m nicht überschreiten. Der Schlauch muss so verlegt werden, dass er nicht mit scharfen Kanten oder heißen Oberflächen in Berührung kommt, und er muss über seine gesamte Länge zugänglich bleiben.
43. **WARNUNG** – Flaschenwechsel
Der Austausch von Gasflaschen muss immer im Freien und fern von Zündquellen erfolgen. Rauchen Sie nicht und vermeiden Sie offene Flammen während des Flaschenwechsels.
44. Lesen Sie die Betriebsanleitung, bevor Sie das Gerät benutzen.
45. Nur im Freien verwenden..
46. **WARNUNG**: Zugängliche Teile können sehr heiß sein. Halten Sie kleine Kinder fern.
47. Gerät während des Betriebs von brennbaren Materialien fernhalten.
48. Das Gerät während des Gebrauchs nicht bewegen.
49. Nach Gebrauch die Gaszufuhr an der Gasflasche schließen.
50. Das Gerät darf nicht verändert werden.
51. Jegliche Änderungen am Gerät können gefährlich sein.
52. Das Gerät nicht in nassem Zustand verwenden.
53. Trennen vom Stromnetz: Dieses Gerät ist mit einem Netzkabel und einem Stecker ausgestattet. Der Stecker muss nach der Installation zugänglich bleiben, um das

Gerät vom Stromnetz trennen zu können. Ist der Zugang zum Stecker nicht möglich, muss ein Schalter, der den örtlichen Vorschriften für die Verkabelung entspricht, in die feste Verkabelung integriert werden, um eine vollpolige Trennung zu ermöglichen.

54. Dieses Gerät darf nicht mit dem Hausmüll entsorgt werden. Es muss stattdessen gemäß den örtlichen Vorschriften an einer geeigneten Sammelstelle für das Recycling von Elektro- und Elektronikgeräten abgegeben werden. Eine ordnungsgemäße Entsorgung trägt dazu bei, negative Auswirkungen auf die Umwelt und die menschliche Gesundheit zu vermeiden.

55. Verpackung: Alle Verpackungsmaterialien sind recycelbar. Bitte entsorgen Sie diese auf umweltgerechte Weise über die örtlichen Recyclingsysteme.

56. Dieses Gerät ist für Propan und Butan sowie für ein Gemisch aus Butan und Propan ausgelegt.

57. Dieses Gerät gehört zur Gaskategorie I3B/P(50).

58. Gaskategorie I3B/P(50):
Dieses Gerät ist für den Betrieb mit Flüssiggas (LPG) – Butan, Propan oder deren Gemischen – bei einem Nenndruck von 50 mbar gemäß EN 437 ausgelegt.

59. Vorsichtsmaßnahmen – Lagerung von Gasflaschen
- Die Gasflasche muss immer in dem dafür vorgesehenen, belüfteten Flaschenfach aufbewahrt werden.
- Das Staufach muss über eine wirksame Belüftung mit Öffnungen im oberen und unteren Bereich verfügen.
- Die Flaschenhalterung muss stabil genug sein, um das Gewicht einer vollen Flasche sicher zu tragen.
- Die Behälter müssen leicht ein- und ausbaubar sein.
- Das Flaschenventil muss jederzeit ohne Werkzeug zugänglich und bedienbar sein.
- Bei Anschluss eines flexiblen Schlauchs darf dieser keine scharfen Kanten berühren und muss über seine gesamte Länge zugänglich bleiben.

60. **Hinweis**: Alle in dieser Anleitung enthaltenen Warnhinweise, Sicherheitsabstände, Reinigungsanforderungen und Sicherheitshinweise gelten in allen Ländern, in denen das Gerät installiert wird. Lokale Vorschriften können zusätzliche Anforderungen vorsehen, die ebenfalls zu beachten sind.

WARNUNGEN ZUR ELEKTRISCHEN SICHERHEIT UND INSTALLATION

Verlängerungskabel können mit Vorsicht verwendet werden. Bei Verwendung eines Verlängerungskabels:

1. Die auf dem Netzkabel oder Verlängerungskabel angegebene Nennleistung sollte mindestens so hoch sein wie die Nennleistung des Geräts.
2. Das Kabel muss so verlegt werden, dass es keine heißen Oberflächen oder scharfen Kanten berührt und nicht über die Arbeitsplatte oder Tischplatte hängt (wo es versehentlich gezogen werden oder zu Stolperfallen führen kann).
3. Außenverlängerungskabel müssen für den Außenbereich geeignet sein und den geltenden europäischen Normen (z. B. EN 50525) und nationalen Vorschriften entsprechen. Es sind nur flexible Kabel zu verwenden, die für den Außenbereich zugelassen sind (z. B. Typ H07RN-F). Diese Kabel sind auf dem Mantel gekennzeichnet und widerstandsfähig gegen Witterungseinflüsse, UV-Strahlung und Feuchtigkeit.
4. Zum Schutz vor Stromschlägen sind das Netzkabel und der Stecker trocken zu halten und dürfen nicht auf dem Boden liegen. Reinigen Sie dieses Produkt nicht mit Sprühwasser und sprühen Sie keine Reinigungsmittel in den Bereich der Steckdose.
5. Benzin, Flüssiganzünder oder andere brennbare Flüssigkeiten und Dämpfe dürfen niemals in der Nähe dieses oder anderer Geräte aufbewahrt werden.
6. Vor der Installation oder Wartung die Stromversorgung zum Arbeitsbereich unterbrechen, indem die Sicherung entfernt, der Schutzschalter ausgelöst oder das Gerät vom Stromnetz getrennt wird.
7. **HINWEIS:** Verwenden Sie einen Schutzschalter mit 16 A und FI-Schutz.
8. Betreiben Sie kein Gerät mit beschädigtem Netzkabel oder Netzstecker und kein Gerät, das eine Fehlfunktion oder sonstige Beschädigung aufweist. In diesem Fall bringen Sie das Gerät zur Überprüfung, Reparatur oder Einstellung zu einem autorisierten Kundendienst in Ihrer Nähe.
9. Dieses Gerät verwendet einen „Transformator“, um die LED-Leuchten mit Strom zu versorgen. Die Abbildung zeigt den Anschluss an den Transformator.

Vor dem Einbau des Geräts in die Einbaukonstruktion: Stecken Sie das zweipolige LED-Kabel fest in den Transformator und ziehen Sie die Gewindemutter fest.

Transformatoren dürfen nicht an Stellen installiert werden, die direkter Sonneneinstrahlung ausgesetzt sind.

Trennung der Stromversorgung

Dieses Gerät ist mit einem Netzkabel und einem Stecker ausgestattet. Der Stecker muss nach der Installation zugänglich bleiben, um das Gerät vom Stromnetz trennen zu können. Ist der Zugang zum Stecker nicht möglich, muss ein Schalter, der den örtlichen Vorschriften für die Verkabelung entspricht, in die feste Verkabelung integriert werden, um eine vollpolige Trennung zu ermöglichenn.

- 230–240V
- 50Hz
- 10W

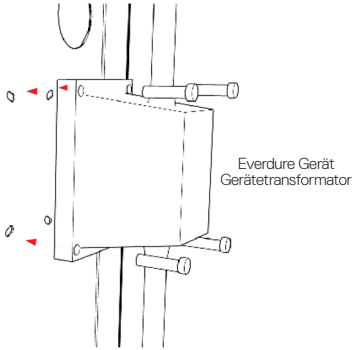

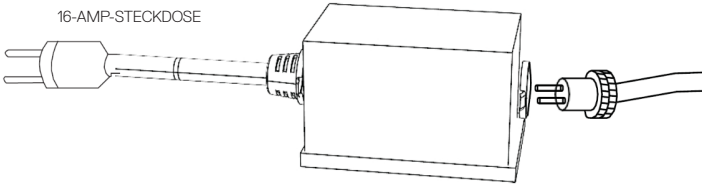

GERÄTEINFORMATIONEN

Entspricht EN 498

SPEZIFIKATIONEN	
WÄRMELEISTUNG	4,1 kW/Brenner
HECKBRENNER	-
GESAMT kW	8,2 kW
HAUPTZÜNDUNG	Piezozündung
SEKUNDÄRE ZÜNDUNG	Flammenleitung
ROSTMASSE	254 mm x 495,3 mm
GESAMTKOCHFLÄCHE	1225,8 cm²
MAXIMALE PFANNENZAHL	2
FLAME TAMER	-
GARZONEN	2 Zonen
BRENNERTYP	Messingbrenner
ROTISSERIE	-

Nur für den Außenbereich: Der Hersteller haftet nicht für Schäden oder Verletzungen, die durch unsachgemäßen Gebrauch verursacht werden. Der sichere Betrieb des Everdure Seitenbrenners hängt von seiner ordnungsgemäßen Installation ab. Einstellungen und Wartungsarbeiten am Gerät dürfen nur von einem qualifizierten Fachmann und Servicetechniker durchgeführt werden. Der richtige Standort und die sachgemäße Verwendung sind für einen sicheren und dauerhaften störungsfreien Betrieb unerlässlich. Nicht genehmigte Änderungen am Gerät führen zum Erlöschen der Produktgarantie.

Hinweis: Kochgeräte für den Außenbereich benötigen einen LUFTSPALT an der Unterseite, der für eine ausreichende Luftzufuhr und Verbrennung sorgt.

ABMESSUNGEN	
PRODUKTABMESSUNGEN	317,5 mm (B) x 635 mm (T) x 247,7 mm (H)
ABMESSUNGEN DES AUSSCHNITTS	279,4 mm (B) x 527,1 mm (T) x 215,9 mm (H)
GESAMTBREITE DES AUSSCHNITTS	279,4 mm
GESAMTTIEFE DES AUSSCHNITTS	527,1 mm
GESAMTHÖHE DES AUSSCHNITTS	215,9 mm
ABSTAND ZUR ÜBERBAUUNG	1828,8 mm
ABSTAND ZU SEITL. UND RÜCKWÄRTIGEN BRENNBAREN BAUTEILEN	457,2 mm

BEIM EINBAU IHRES GERÄTES STELLEN SIE BITTE SICHER, DASS NACH DEM AUSSCHNEIDEN DER AUSSPARUNG EIN LUFTSPALT VON 25,4 MM AN DER VORDERSEITE DER ARBEITSPLATTE UNTERHALB DES BEDIENFELDES AUSGESCHNITTEN WIRD, UM EINE BELÜFTUNG ZU ERMÖGLICHEN.

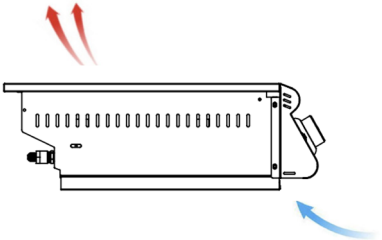

MONTAGE UND INSTALLATION

Dieses Gerät ist so konzipiert, dass es durch seine links-, rechts- und rückseitigen Flansche getragen wird, die auf der Ausschnittkante der Arbeitsplatte aufliegen. Befolgen Sie die Ausschnittmaße exakt, damit das Gerät vollständig entlang dieser Flansche abgestützt ist. Zusätzliche Befestigungsmittel sind nicht erforderlich.

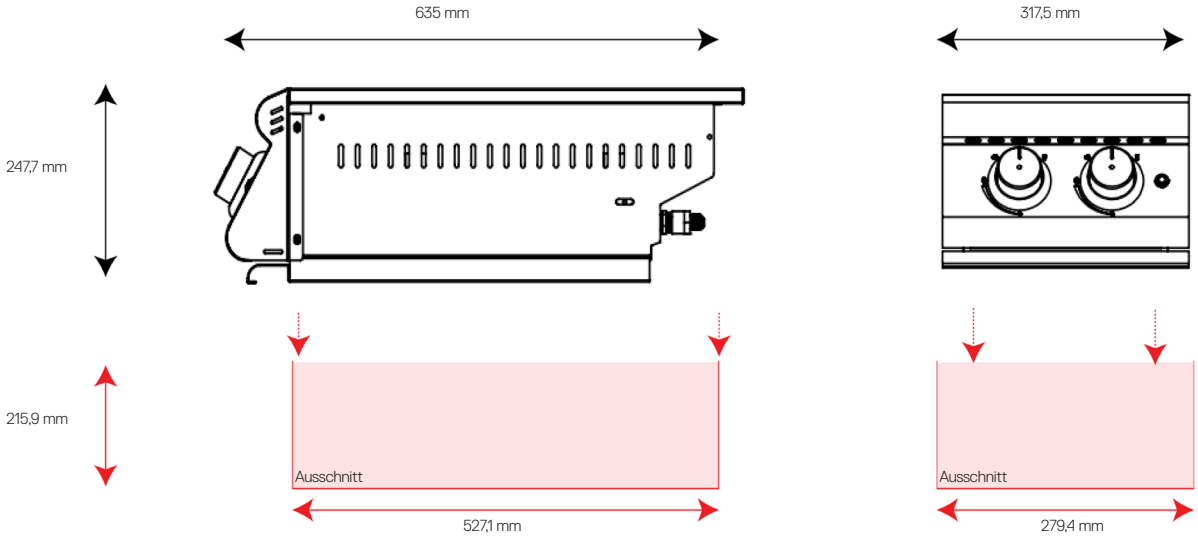

ABSTAND ZU RÜCKWÄRTIGEN BRENNBAREN MATERIALIEN

457,2 mm Abstand zu brennbaren Bauteilen

101,6 mm Abstand zu nicht brennbaren Bauteilen

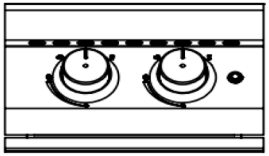

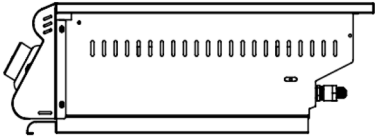

101,6 mm Abstand zu nicht brennbaren Bauteilen

457,2 mm Abstand zu brennbaren Bauteilen

ABSTAND NACH OBEN

Nur als Beispiel. Abzugshaube wird vom Kunden bereitgestellt.

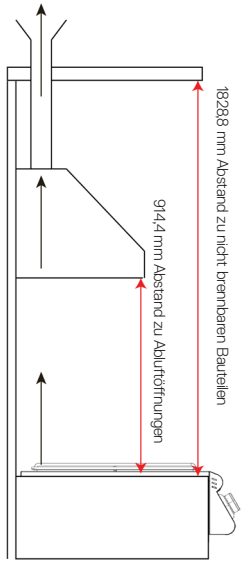

Abstand zu brennbaren Materialien
Mindestabstand von 457,2 mm
Alle anderen brennbaren Bauteile und Materialien müssen stets einen Mindestabstand von 457,2 mm zum Gerät einhalten.

Abzugshauben werden vom Kunden bereitgestellt. Die gezeigten Bilder dienen nur als Beispiele. Wenn das Gerät unter einem überdachten Bereich installiert wird, empfiehlt Everdure die Verwendung einer Dunstabzugshaube, um eine ordnungsgemäße Belüftung und einen sicheren Betrieb zu gewährleisten.

Der Abstand von Dunstabzugshauben dient nur als Referenz und sollte anhand der tatsächlichen Dunstabzugshaube und den örtlichen Vorschriften festgelegt werden, um Risiken wie Brände oder Stromschläge zu vermeiden.

Dunstabzugshauben werden nicht mit dem Gerät mitgeliefert. Wenn Sie eine Dunstabzugshaube verwenden möchten, wenden Sie sich bitte an einen qualifizierten Fachinstallateur und achten Sie darauf, dass alles den örtlichen Vorschriften und Bestimmungen entspricht, um mögliche Risiken zu vermeiden. Dieses Outdoor-Gaskochgerät darf nicht unter einer brennbaren Überdachung installiert werden.

Bei Installation unter nicht brennbaren Materialien muss der Bereich über dem Everdure Gerät mit einer CE-geprüften Abzugshaube abgedeckt werden. Die Abzugshaube muss Schutz für die darüber liegende Konstruktion bieten. Die Unterseite der Abzugshaube sollte 914,4 mm über der Kochfläche angebracht werden.

Es ist unerlässlich, dass ein Gerät von Everdure nicht unter einer brennbaren Oberkonstruktion installiert wird. Gasgeräte erzeugen eine große Menge Rauch. Die überdachten Bereiche müssen ausreichend belüftet sein.

457,2 mm Abstand zu brennbaren Materialien

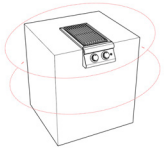

Installieren und betreiben Sie die Propangasflasche immer in einem separaten, belüfteten Fach in der Kochinsel. Stellen Sie die Flasche nicht in dasselbe Fach wie den Grill oder andere Geräte. Achten Sie darauf, dass sie mindestens 457,2 mm vom Grill entfernt steht.

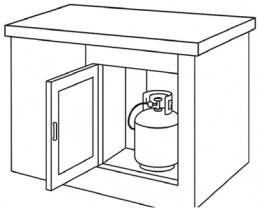

INSTALLATION DES GERÄTS IN EINER BBQ-INSEL

Sicherheits- und Installationshinweise:

- **Transport zu zweit:** Sie benötigen die Hilfe einer zweiten Person, um Schäden am Gerät oder Ihrer Arbeitsinsel zu vermeiden.
- **Genehmigung kann erforderlich sein:** Fragen Sie bei Ihrer Gemeindeverwaltung und Feuerwehr nach den örtlichen Bauvorschriften. Für den Bau einer Outdoorküche ist möglicherweise eine Genehmigung erforderlich.
- **Warnung zu nicht brennbaren Materialien:** Alle Abstände zu brennbaren Materialien müssen eingehalten werden. Die Insel muss aus nicht brennbarem Material bestehen. Ist sie brennbar, ist die Verwendung einer Isolierummantelung VORGESCHRIEBEN.

Schutz vor Witterungseinflüssen:
Schützen Sie das Gerät vor widrigen Witterungsverhältnissen wie Regen und Wind. Wind, insbesondere von hinten, kann die Abluft aus dem Gerät beeinträchtigen. Dadurch kann sich hinter dem Bedienfeld Hitze stauen, was zu einem Gasleck, Schäden am Produkt und Verletzungen führen kann. Möglicherweise ist ein Windschutz hinter dem Gerät erforderlich.

Installationsanleitung:

Bevor Sie ein Gerät in ein Inselelement einbauen, vergewissern Sie sich, dass die Öffnung nicht größer ist als der Außenrahmen des Geräts. Das Gerät sollte auf der Rahmenkante aufliegen. Achten Sie besonders auf die Verlegung der Gasleitung. Sie sollte von Wärmequellen, scharfen Kanten und aggressiven Oberflächen ferngehalten werden und möglichst wenige Biegungen aufweisen. Stellen Sie sicher, dass der Gasanschluss nach der Installation des Geräts zugänglich ist. An diesem Gasanschlusspunkt ist ein Sicherheitsabsperrventil erforderlich. Vor dem Einbau des Geräts in die Aussparung der Insel können die Splinte des Hauptbrenners entfernt werden, um spätere Serviceeinstellungen und Wartungsarbeiten zu erleichtern. Diese sind von der Rückseite des Grills aus zugänglich. Lüftungsöffnungen in den Seitenwänden dürfen nicht direkt mit anderen Verkleidungen des Gasgrills in Kontakt stehen. Wenn die Arbeitsplatte der Outdoorküche über die Vorderseite der Insel hinausragt, müssen die beiden vorderen Kanten der Arbeitsplatte ausgeschnitten werden, damit das Gerät bündig an der Außenwand der Outdoorküche anliegen kann. Da die persönlichen Vorlieben unterschiedlich sind, wird empfohlen, die Größe der Aussparung erst bei der Installation festzulegen, damit der Kunde seine Präferenz angeben kann. Stellen Sie sicher, dass Ihr Inselhohlraum ausreichend belüftet ist. Die Anzahl der Öffnungen in der Abbildung dient nur zu Informationszwecken. Wenden Sie sich bezüglich der erforderlichen Belüftungsanforderungen an einen zugelassenen Fachmann vor Ort. Stellen Sie sicher, dass Ihre Außenküche aus nicht brennbaren Materialien gebaut ist.

Installationsschritte:

Schritt 1: Schieben Sie das Gerät in die Aussparung und schließen Sie dann die Gasleitung an.

Schritt 2: Achten Sie darauf, die Gasleitung beim Absenken des Geräts in die Aussparung nicht zu knicken.

Schritt 3: Halten Sie Ihre Finger von der Stelle fern, an der das Gerät auf der Arbeitsplatte aufliegt. Ihre Finger könnten eingeklemmt werden und es könnte zu schweren Verletzungen kommen.

Schritt 4: Achten Sie darauf, dass das Gerät waagerecht steht und an allen Außenkanten aufliegt. Wenn das Gerät nicht waagerecht steht oder instabil ist, verwenden Sie nicht brennbare Unterlegscheiben unter der Außenkante, um es zu stabilisieren.

Wenn die BBQ-Insel nicht aus „nicht brennbarem" Material hergestellt ist, müssen Sie für Ihr Gerät eine Isolierhülle von Everdure verwenden.

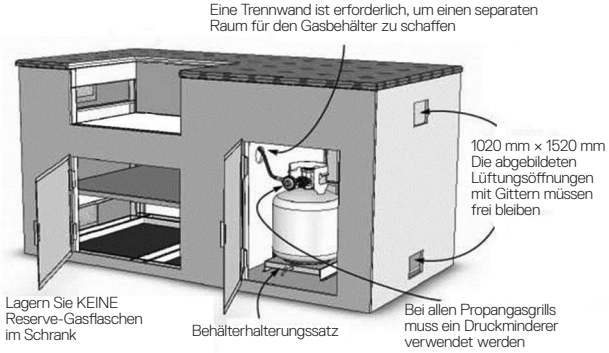

BELÜFTUNG DER OUTDOORKÜCHE

Eine unzureichende Belüftung des Innenraums Ihrer Outdoorküche kann zu einer Explosion oder einem Brand führen

Beim Einbau eines Gasgeräts in eine Outdoorküche muss für eine ausreichende Belüftung des darunter liegenden Hohlraums gesorgt werden. Dies ist für eine ordnungsgemäße Verbrennung erforderlich, aber auch, um Gasansammlungen zu verhindern. Die für Ihre Insel erforderliche Belüftungsmenge hängt zwar von den örtlichen Vorschriften, der Innenkonstruktion und dem Design der Outdoorküche, der Anzahl der installierten Gasgeräte und deren Standorten usw. ab, jedoch sollten alle Einbaugeräte/Inseln in geeigneter Weise belüftet werden. Ihr lokaler Händler und/oder Ihre örtliche Baubehörde kann die erforderliche Belüftung für jede Installation festlegen. Edelstahl-Lüftungsgitter zur Abdeckung der Inselentlüftung sind bei Ihrem Händler erhältlich. Eine Everdure Isolierhülle erhalten Sie bei Ihrem Händler vor Ort.

Die folgende Abbildung zeigt verschiedene Beispiele für Entlüftungspositionen und -konfigurationen für eine Außenküche. Dies sind nicht die einzigen möglichen Optionen für die Entlüftung, sondern lediglich einige Beispiele für die gängigsten Konfigurationen. Beachten Sie, dass die mittlere Reihe von Entlüftungsöffnungen für Flüssiggas tiefer am Innenraum der Insel positioniert ist

Die folgenden Informationen sind wichtig zu beachten:

- Muss aus nicht brennbaren Materialien bestehen oder mit einer isolierten Ummantelung installiert werden.
- Darf NICHT unter einer brennbaren Überkopfkonstruktion angebracht werden
- Auf beiden Seiten der Insel müssen oben und unten Öffnungen für die Verbrennungsluft vorhanden sein.
- Die Lüftungsöffnungen müssen frei bleiben.
- Der Abstand zwischen der Oberkante der Insel und der Unterkante der oberen Lüftungsöffnung darf maximal 12,7 cm betragen.
- Die unteren Lüftungsöffnungen müssen sich innerhalb von 2,54 cm vom unteren Rand der Insel bis zum unteren Rand der ersten Lüftungsöffnung befinden und dürfen nicht mehr als 12,7 cm vom unteren Rand der Insel bis zur Oberkante der Lüftungsöffnung entfernt sein.
- Obere und untere Entlüftungsöffnungen müssen jeweils eine freie Fläche von mindestens 6,45 cm² pro kg Brennstoffkapazität aufweisen.
- Die Lüftungsöffnungen müssen mindestens so groß sein, dass ein Stab mit einem Durchmesser von 0,32 cm hindurchpasst.

Flüssiggas/Propangas: Flüssiggas ist schwerer als Luft und sammelt sich an den tiefsten Stellen der Outdoorküche.

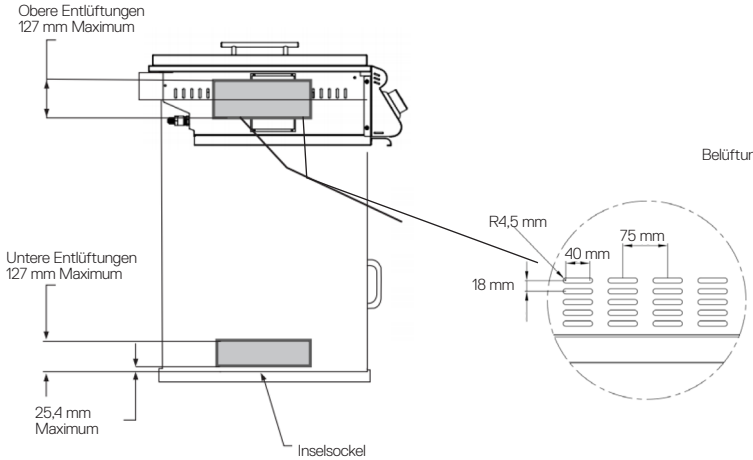

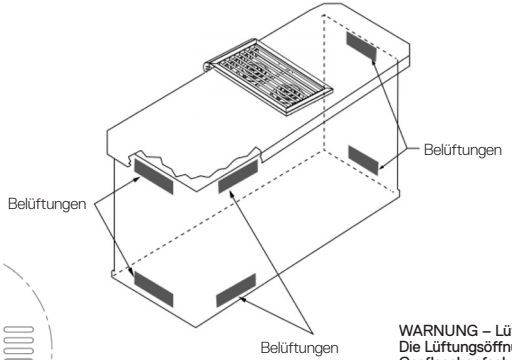

WARNUNG – Lüftungsöffnungen
Die Lüftungsöffnungen des Gasflaschenfachs dürfen niemals verdeckt werden. Blockierte Öffnungen können zu einer gefährlichen Ansammlung von Gas und damit zu Brand- oder Explosionsgefahr führen.

SICHERHEIT UND INSTALLATION VON GASGERÄTEN

PRÜFEN SIE NACH DEM WECHSELN DER GASFLASCHE IMMER AUF UNDICHTIGKEITEN: Das Auffinden und/oder Beheben einer Gasleckage ist KEINE Aufgabe für Heimwerker – WENDEN SIE SICH AUSSCHLIESSLICH AN EINEN FACHMANN.

VERWENDEN SIE DAS GERÄT NIEMALS, OHNE ZUVOR DIE GASANSCHLÜSSE, EINSCHLIESSLICH ALLER VENTILE, ANSCHLÜSSE, LEITUNGEN USW., AUF DICHTHEIT ZU PRÜFEN.

WARNUNG: VERWENDEN SIE KEINE OFFENE FLAMME, UM AUF LECKAGEN ZU PRÜFEN. DIE VERWENDUNG EINER OFFENEN FLAMME KANN ZU BRAND, EXPLOSION UND KÖRPERVERLETZUNGEN FÜHREN.

WARNUNG: RAUCHEN SIE NICHT, WÄHREND SIE DIE DICHTHEITSPRÜFUNG DURCHFÜHREN. JEDE OFFENE FLAMME KANN DAS GAS ENTZÜNDEN.

Um Brand- oder Explosionsgefahr zu vermeiden, führen Sie Dichtheitsprüfungen nur im Freien durch.

Vor jedem Gebrauch ist darauf zu achten, dass die flexiblen Schläuche keine Schnitte oder Abnutzungserscheinungen aufweisen, die die Sicherheit beeinträchtigen könnten. Es dürfen nur vom Hersteller gelieferte Schläuche und Regler verwendet werden. Verwenden Sie nur von Everdure zugelassene Ersatzregler und -schläuche. Der Schlauch darf nicht älter als 10 Jahre sein.

WARNUNG: VERWENDEN SIE KEINE BESCHÄDIGTEN, ABGELAUFENEN ODER VERROSTETEN GASFLASCHEN.

SICHERHEIT BEIM UMGANG MIT GAS

Alle Gasanschlüsse sollten von einem qualifizierten Fachmann und in Übereinstimmung mit den örtlichen Vorschriften und Verordnungen vorgenommen werden. Die Installation muss den örtlichen Vorschriften entsprechen.

- **Gasspezifikationen:**
  Stellen Sie sicher, dass das Gas, das dem Gerät zugeführt wird, für das von Ihnen gekaufte Modell geeignet ist. Ein LP-Gerät benötigt Flüssiggas für den Betrieb. Überprüfen Sie das Typenschild an der linken Außenseite des Geräts.

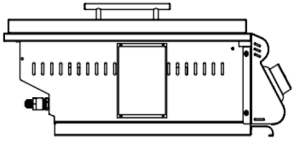

POSITION DES TYPENSCHILDES

- Den Gaszufuhrschlauch nicht verdrehen.
- Das Gerät darf niemals an eine ungeregelte Gasversorgung angeschlossen werden. Geräte, die ohne Regler betrieben werden, sind unsicher und werden erst nach ordnungsgemäßer und sicherer Installation gewartet. Der unsichere Betrieb ohne Gasregler führt zum Erlöschen der Garantie für das Gerät
- DER ANSCHLUSS AN EINE UNREGULIERTE GASVERSORGUNG IST UNTERSAGT
- Vorsichtsmaßnahme – Flexibler Schlauch
  Beim Befestigen des LPG-Schlauchs während der Installation ist darauf zu achten, dass er nicht verdreht, eingeklemmt oder durch geschlossene Wände oder unzugängliche Räume verlegt wird. Der Schlauch muss vor scharfen Kanten und heißen Oberflächen geschützt werden und über seine gesamte Länge für Inspektions- und Austauschzwecke zugänglich bleiben.
- Verlegung des flexiblen Schlauchs
  Der flexible LPG-Schlauch muss so verlegt werden, dass er nicht verdreht oder geknickt wird und von heißen Oberflächen und scharfen Kanten ferngehalten wird. Der Schlauch muss über seine gesamte Länge für Inspektions- und Austauschzwecke zugänglich bleiben. Wenn Schlauchführungen oder -halterungen vorhanden sind, muss der Schlauch mit diesen Führungen gesichert werden, um den Kontakt mit scharfen oder heißen Oberflächen zu verhindern.
- Vorsichtsmaßnahme – Verdrehen des Schlauchs verhindern
  Überprüfen Sie bei der Installation oder Wartung des Geräts immer, ob der Schlauch gerade verlegt ist und keine Schlaufen oder scharfen Knicke aufweist. Achten Sie beim Bewegen des Geräts (z. B. beim Ein- oder Ausbauen aus einem Einbaugehäuse) darauf, dass sich der Schlauch nicht verdreht. Halten Sie die Schlauchverbindung fest, während Sie die Verbindung festziehen oder lösen, um eine Verdrehung des Schlauchs zu vermeiden.

GASANSCHLUSS

Verfahren für den Anschluss von Gasflaschen:
Das Entleeren und Wiederbefüllen von Gasflaschen darf nur von dafür qualifiziertem Personal durchgeführt werden.

Transport und Lagerung von Gasflaschen:
Transportieren Sie jeweils nur eine Flasche und stellen Sie sicher, dass diese in aufrechter Position gesichert ist, das Regelventil geschlossen ist und die Staubkappe angebracht ist. Lagern Sie die Flaschen aufrecht im Freien – nicht in Gebäuden, Garagen oder anderen geschlossenen Räumen – und außerhalb der Reichweite von Kindern.

Anschluss von Gasflaschen:

Schritt 1: Anschluss von Schlauch und Regler
Schieben Sie das Everdure Gerät zur Hälfte in das Einbaugehäuse. Installieren Sie den mitgelieferten Schlauch und die EN 16129-Reglerbaugruppe wie abgebildet. Schließen Sie den Schlauch an den G1/4-Anschluss am Gerät an. Ziehen Sie ihn mit einem geeigneten Schraubenschlüssel fest. Verwenden Sie für diese Verbindung kein Rohrdichtmittel oder Gewindedichtband.

Schritt 2: Schließen Sie den Regler an die Gasflasche an. Nur von Hand festziehen – keinen Schraubenschlüssel verwenden. Mit Seifenwasser auf Undichtigkeiten prüfen (siehe S. 23).

Austausch von Gasflaschen

Schritt 1: Zum Trennen der Verbindung drehen Sie die Regler des Brenners in die Position „OFF“.

Schritt 2: Schließen Sie das Flaschenventil, indem Sie das Handrad gegen den Uhrzeigersinn bis zum Anschlag drehen.

Schritt 3: Trennen Sie den Regler von der Gasflasche.

Schritt 4: Gasflasche austauschen und Reglerschlauch anschließen. Auf Undichtigkeiten prüfen.

Hinweis: Ein Schrank für die Gasflasche muss auf Höhe des Flaschenventils und auf Bodenhöhe belüftet werden. Die Wirksamkeit der Belüftungsöffnung(en) muss bei eingesetzter Gasflasche überprüft werden (siehe Seite 18).

WARNUNG: Stellen Sie niemals mehr als eine Gasflasche in den Unterschrank.

GASANSCHLUSS

Installieren Sie die werkseitig mitgelieferte Schlauch- und Reglerbaugruppe wie abgebildet

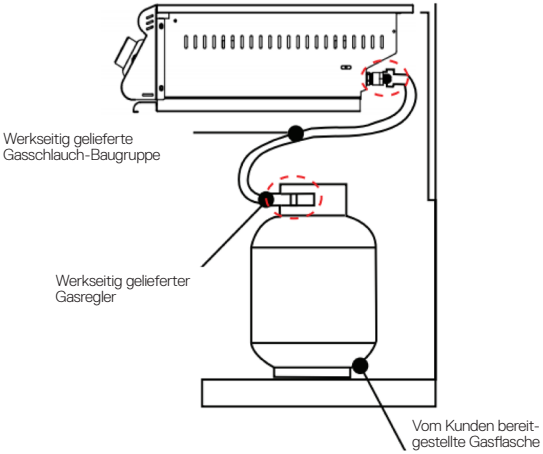

Hinweis: Der Auslass des Überdruckventils darf bei Gebrauch nicht in Richtung des Benutzers zeigen.

Der mit diesem Gerät mitgelieferte Gasdruckregler und der Schlauch dürfen nicht verändert werden.

Überprüfen Sie die Dichtung: Die Elastomer-Gleitringdichtung der Flasche kann mit der Zeit sichtbare Schäden oder Verschleißerscheinungen aufweisen, die selbst bei fest angezogener Verbindung zu Undichtigkeiten führen können.

Vor jedem Gebrauch überprüfen: Überprüfen Sie die Dichtung jedes Mal visuell, wenn die Gasflasche ausgetauscht oder nachgefüllt wird. Beschädigte Gasflaschen: Wenn Sie Risse, Lochfraß oder andere Anzeichen von Verschleiß feststellen, geben Sie die Gasflasche unbenutzt an den Verkäufer zurück.

Lokale Vorschriften:

- Wenn es lokale Vorschriften für Gasgrills im Außenbereich gibt, müssen Sie diese einhalten. Die Installation muss den lokalen Vorschriften entsprechen.
- Alle Gasanschlüsse müssen von einem autorisierten Gasfachmann oder einem Vertreter des örtlichen Gasversorgungsunternehmens durchgeführt werden.
- Stellen Sie sicher, dass die Versorgungsleitung des Geräts mit einem Absperrventil ausgestattet ist, das sich in der Nähe des Geräts befindet und leicht zugänglich ist.
- Das Gerät und sein individuelles Absperrventil müssen während jeder Druckprüfung des Gasversorgungssystems von diesem getrennt werden.

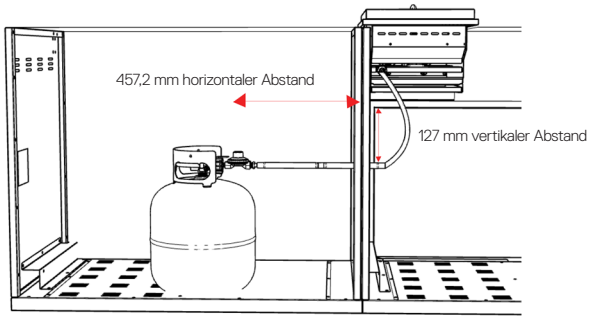

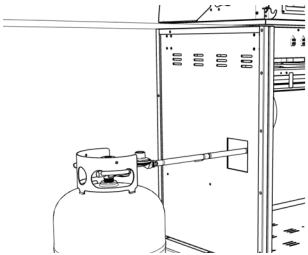

Vorsichtsmaßnahmen – Lagerung von Gasflaschen

- Die Gasflasche muss immer im dafür vorgesehenen, belüfteten Flaschenfach installiert werden.
- Das Fach muss über eine wirksame Belüftung mit Öffnungen im oberen und unteren Bereich verfügen.
- Die Flaschenhalterung muss ausreichend stabil sein, um das Gewicht einer vollen Flasche sicher tragen zu können.
- Die Flaschen müssen leicht eingesetzt und entfernt werden können.
- Das Flaschenventil muss ohne Verwendung von Werkzeugen zugänglich und bedienbar bleiben.
- Bei Anschluss eines flexiblen Schlauchs darf dieser keine scharfen Kanten berühren und muss über seine gesamte Länge zugänglich bleiben.

NACH JEDER FLASCHENFÜLLUNG TESTEN

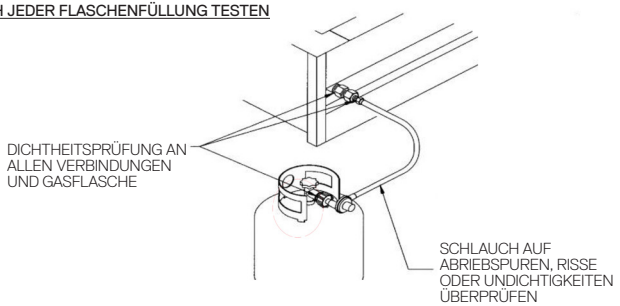

Überprüfung auf Gaslecks:

- Vor jedem Gebrauch und immer dann, wenn die Gasflasche an den Regler angeschlossen wird oder ein Teil des Gassystems abgekoppelt oder ausgetauscht wird, muss eine Dichtheitsprüfung durchgeführt werden. Prüfen Sie das Gerät im Freien an einem gut belüfteten Ort auf Dichtheit. Während der Prüfung nicht rauchen und keine Zündquellen zulassen. Verwenden Sie keine offene Flamme, sondern eine Seifenwasserlösung zur Lecksuche.
- Bereiten Sie eine Seifenwasserlösung für die Dichtheitsprüfung vor, indem Sie in einer Sprühflasche einen Teil Flüssigseife mit einem Teil Wasser mischen.
- Stellen Sie sicher, dass alle Regler auf OFF stehen, und schalten Sie dann das Gas ein.
- Bei LPG-Systemen den Ventilknopf der Flasche eine Umdrehung gegen den Uhrzeigersinn drehen, um ihn zu öffnen.
- Tragen Sie die Dichtheitsprüflösung auf, indem Sie sie auf die Verbindungsstellen des Gasversorgungssystems sprühen. Dazu gehören alle Ventile, Rohrverbindungen, Verbindungsstellen, Leitungen und alle Stellen zwischen der Gasquelle und den Brennern.
- Blasen in der Seifenlösung und/oder Gasgeruch (typischerweise hat Flüssiggas einen Eiergeruch) deuten auf ein Leck hin. Versuchen Sie nicht, das Gerät zu zünden.
- Alle Regler wieder vollständig in die Position „OFF“ zurückdrehen. Alle Leckagen müssen sofort behoben werden: Wenn Sie eine Leckage nicht stoppen können, drehen Sie alle Reglerknöpfe vollständig in die Position „OFF“ zurück, schließen Sie die Gaszufuhr zum Gerät und lassen Sie den Druck im Schlauch und Verteiler ab, indem Sie eines der Regelventile um eine Viertelumdrehung gegen den Uhrzeigersinn eindrücken und drehen. Bei LPG-Systemen entfernen Sie die Flasche aus dem Gerät. Rufen Sie einen autorisierten Gasgeräte-Servicetechniker oder einen LPG-Gasfachhändler. Verwenden Sie das Gerät nicht, bis das Leck behoben ist.

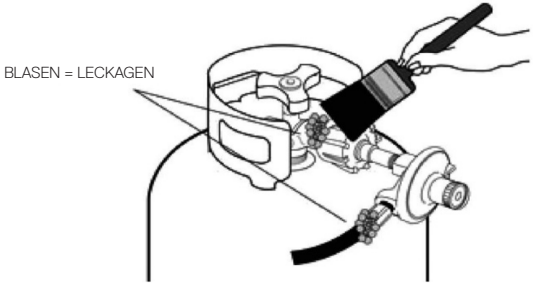

ZÜNDANLEITUNG:

Schritt 1: Den Deckel öffnen.

Schritt 2: Achten Sie beim Anzünden der Brenner darauf, so weit wie möglich von den Brennern entfernt zu stehen. Halten Sie Ihre Hände, Arme, Ihren Kopf und andere Körperteile beim Zünden vom Gerät fern.

Schritt 3: Zum Zünden der Brenner den Brennerknopf eindrücken und langsam gegen den Uhrzeigersinn in die höchste Position drehen. Gas wird nur freigesetzt, wenn der Knopf zum Starten eingedrückt wird.

Schritt 4: Es ertönt ein lautes Klicken, wenn der elektronische Zünder einen Funken erzeugt. Achten Sie auf das Geräusch der Gasentzündung und auf eine Flamme unter dem Grillrost. Wenn der Brenner beim ersten Versuch nicht zündet, wiederholen Sie den Vorgang sofort.

Schritt 5: Wenn sich der Brenner nicht innerhalb von fünf Sekunden entzündet, schalten Sie die Brenner aus und warten Sie fünf Minuten bei geöffnetem Deckel, bis das Gas vollständig entwichen ist, bevor Sie erneut versuchen, ihn zu entzünden. Wiederholen Sie den Vorgang oder versuchen Sie es mit der nachfolgend beschriebenen manuellen Zündung.

Schritt 6: Wenn sich der Brenner nach mehreren Versuchen nicht zünden lässt, schließen Sie sofort alle Gasventile und befolgen Sie die Anweisungen im nächsten Abschnitt zum manuellen Zünden der Hauptbrenner.

Schritt 7: Nach erfolgreicher Zündung wiederholen Sie den Vorgang an den anderen Brennern, die Sie zünden möchten.

Schritt 8: Um die Brenner auszuschalten, drehen Sie den Regler auf OFF. Es ist normal, dass beim Ausschalten der Brenner ein knackendes Geräusch zu hören ist.

Schritt 9: Schließen Sie das Ventil an der Gasversorgung.

Manuelle Brennerzündung:

Warnung: Es können lange Streichhölzer verwendet werden, es wird jedoch empfohlen, zum Anzünden ein langes Feuerzeug zu verwenden. Es kann zu schweren Verbrennungen kommen und Feuerzeuge können explodieren.

Schritt 1: Den Deckel öffnen.

Schritt 2: Wenn Sie gerade versucht haben, den Brenner zu zünden, warten Sie fünf Minuten, damit sich angesammeltes Gas verflüchtigen kann. Seien Sie vorsichtig und halten Sie sich so weit wie möglich von den Brennern entfernt. Halten Sie Ihre Hände, Arme, Ihren Kopf und andere Körperteile beim Zünden vom Gerät fern.

Schritt 3: Halten Sie Ihre offene Flamme an die Oberseite der Brenner.

Schritt 4: Drücken Sie den Drehknopf hinein und drehen Sie ihn auf HIGH.

Schritt 5: Wenn der Brenner nach 5 Sekunden nicht zündet, drehen Sie die Regler in die Position „OFF“.

Schritt 6: Warten Sie fünf Minuten, bis sich das Gas verflüchtigt hat, bevor Sie es erneut versuchen.

ANLEITUNG FÜR DIE AUSSENMONTAGE

Dieses Gerät darf nur im Freien mit natürlicher Belüftung ohne Luftstau verwendet werden, wo austretendes Gas und Verbrennungsprodukte durch Wind und natürliche Konvektion schnell verteilt werden. Dieses Gerät darf nicht in Innenräumen verwendet werden. Verwenden Sie Ihren Grill nicht in Garagen, Wintergärten, Gartenhäusern oder anderen geschlossenen Räumen. Der Grill ist nicht für den Einbau oder die Verwendung in Freizeitfahrzeugen (z. B. Booten, Wohnmobilen und Zelten) vorgesehen und sollte nicht in der Nähe oder unter Oberflächen aufgestellt werden, die brennbar oder hitzeempfindlich sind. Blockieren/behindern Sie nicht den Luftstrom und die Verbrennung um das Grillgehäuse während des Gebrauchs.

VORSICHT: Dieses Gasgrillgerät für den Außenbereich darf nur im Freien und nicht in Gebäuden, Garagen oder anderen geschlossenen Räumen verwendet werden.

Bei der Auswahl einer geeigneten Fläche sollten Sie die folgenden Anforderungen berücksichtigen und einhalten:

1. „Ein Gerät gilt als im Freien aufgestellt, wenn es an drei Seiten durch Wände geschützt ist, aber keine Überdachung hat; alle Öffnungen müssen ständig offen sein; Schiebetüren, Garagentore, Fenster oder abgeschirmte Öffnungen gelten nicht als ständige Öffnungen";
2. „Ein Gerät gilt als im Freien aufgestellt, wenn es nur innerhalb eines teilweise umschlossenen Raums mit einer Überdachung und nicht mehr als zwei Seitenwänden installiert ist. Die Seitenwände können parallel, wie in einem Windfang, oder rechtwinklig zueinander verlaufen; alle Öffnungen müssen ständig offen sein; Schiebetüren, Garagentore, Fenster oder abgeschirmte Öffnungen gelten nicht als ständige Öffnungen"; oder
3. „Ein Gerät gilt als im Freien aufgestellt, wenn es nur innerhalb eines teilweise umschlossenen Raums installiert ist, der eine Überdachung und drei Seitenwände umfasst, sofern mindestens 30 % des horizontalen Umfangs des Raums ständig offen sind. Alle Öffnungen müssen ständig offen sein; Schiebetüren, Garagentore, Fenster oder abgeschirmte Öffnungen gelten nicht als ständige Öffnungen";

ACHTUNG: Dieses Gasgrillgerät für den Außenbereich ist nicht für die Installation in oder auf Booten oder Reisemobilen vorgesehen.

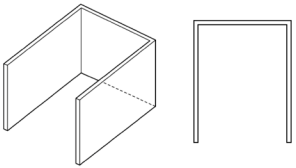

Außenbereich - Beispiel 1

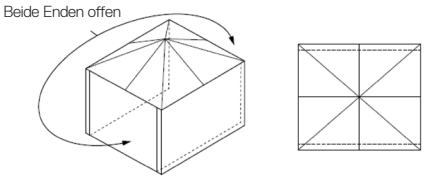

Außenbereich - Beispiel 3

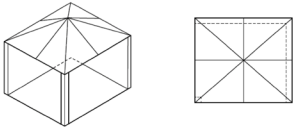

Außenbereich - Beispiel 2

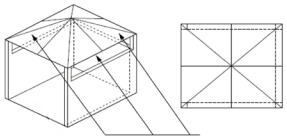

Außenbereich - Beispiel 4

30% oder mehr der horizontalen Umschließung des Bereichs sind offen und unverbaut

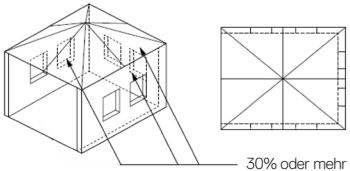

Außenbereich - Beispiel 5

30% oder mehr der horizontalen Umschließung des Bereichs sind offen und unverbaut

ERSTE INBETRIEBNAHME

Warnung: Bevor Sie die Brenner zünden, überprüfen Sie die Gasversorgungsleitung oder den Schlauch. Bei Anzeichen von Schnitten, Verschleiß oder Abrieb muss diese vor der Verwendung ausgetauscht werden. Halten Sie Ihr Gesicht und Ihren Körper beim Zünden immer so weit wie möglich vom Gerät entfernt. Führen Sie vor jeder Verwendung immer eine Gasleckprüfung durch.

Achtung: Betreiben Sie das Gerät niemals unbeaufsichtigt. Die Oberfläche ist extrem heiß und es besteht die Gefahr, dass sich jemand daran verbrennt. Alle Gasgeräte sollten stets beaufsichtigt werden.

Vergewissern Sie sich vor der Verwendung Ihres Geräts, dass alle folgenden Punkte zutreffen:

- Der Brenner ist frei von Rückständen und Verstopfungen.
- Installation des richtigen Gastyps und der richtigen Reglereinstellungen.
- Der ordnungsgemäße Gasanschluss ist hergestellt.
- Auf Gaslecks prüfen.
- Mindestabstände werden eingehalten.
- Alle Verpackungen wurden entfernt.
- Alle Teile und Komponenten sind ordnungsgemäß angebracht.
- Ein vom Installateur bereitgestelltes manuelles Gasabsperrventil ist frei zugänglich.
- Der Gasschlauch ist sauber und auf Schnitte, Verschleiß, Abrieb oder Lecks überprüft. Bei Bedarf durch ein geeignetes, UL-, ETL- oder CSAzertifiziertes Teil mit Innengewindeanschluss ersetzen.

Setzen Sie die Auffangschale **immer** mit der Lippe zur Vorderseite des Grills und mit der Unterkante zur Kochplatte ein. Drücken Sie die Auffangschale vor jedem Gebrauch fest nach vorne, bis sie nicht mehr weiter gleiten kann, damit das Fett in der Auffangschale aufgefangen wird.

Einschalten des Geräts
Schritt 1: Das Gerät muss an einen 16-Ampere-Stromkreis mit FI-Schutz angeschlossen werden. Ein Verlängerungskabel kann verwendet werden, wenn alle Anforderungen auf Seite 13 erfüllt sind.

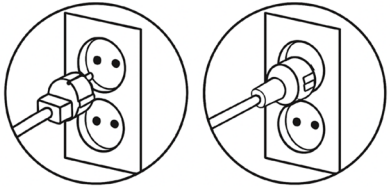

Schritt 2: Drücken Sie die Taste an der unteren rechten Seite des Bedienfelds, um das Gerät einzuschalten. Die Taste leuchtet rot, wenn das Gerät eingeschaltet ist. Dadurch werden der digitale Bildschirm und die LED-Bedienknöpfe mit Strom versorgt (siehe Abbildung).

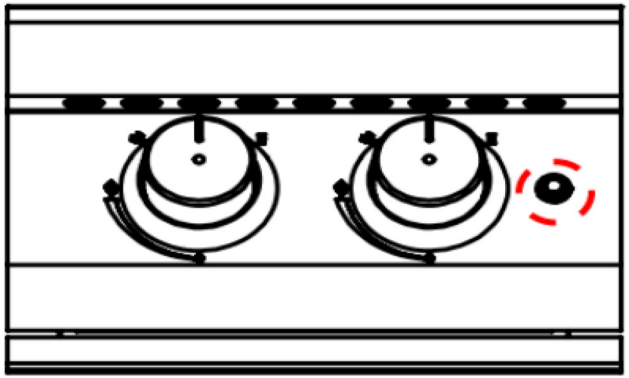

BEDIENUNGSANLEITUNG

Regler von Gasgeräten reagieren sehr empfindlich auf Positionsänderungen.

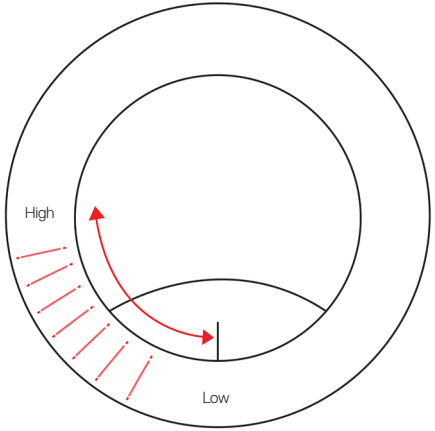

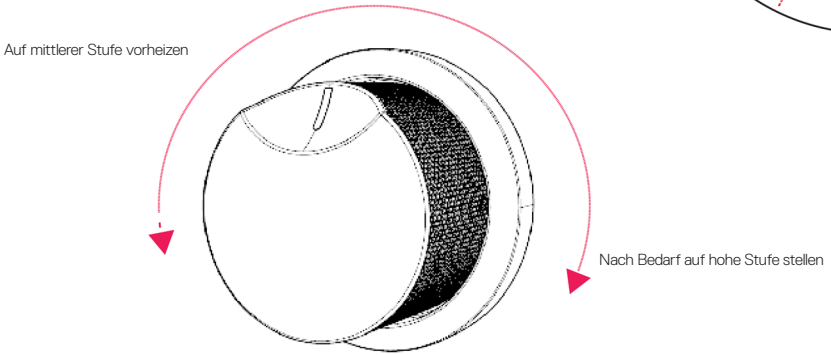

REINIGUNG

Außenreinigung:

Bevor Sie das Gerät abdecken, wischen Sie die Außenseite ab, um Fettspritzer oder Rückstände zu entfernen. Reinigen und polieren Sie dabei immer in Richtung der Edelstahlmaserung, um Kratzer zu vermeiden. Verwenden Sie keine aggressiven Scheuermittel. Verwenden Sie stattdessen einen Edelstahlreiniger, um die Oberfläche zu pflegen und ihr ein makelloses Aussehen zu verleihen. Um festgebrannte Speisereste zu entfernen, verwenden Sie ein feines bis mittleres, nichtmetallisches Scheuerpad in Kombination mit Edelstahlreiniger. Dadurch wird verhindert, dass sich Fettrückstände in der Struktur des Edelstahls ablagern und Rostflecken entstehen.

- **Lassen Sie die Oberfläche stets vollständig trocknen.**
- **Decken Sie das Gerät NICHT ab, solange es noch feucht oder warm ist.**

Die Reinigung der Edelstahloberfläche ist wichtig, um das gepflegte Erscheinungsbild des Geräts zu erhalten und Rostbildung oder andere Beschädigungen zu vermeiden. Nachfolgend finden Sie eine Schritt-für-Schritt-Anleitung zur effektiven Reinigung Ihrer Edelstahlgeräte:

Was wird benötigt:

- Mildes Spülmittel
- Warmes Wasser
- Weiche Tücher oder Schwämme
- Edelstahlreiniger oder -politur
- Backpulver
- Essigessenz (optional)
- Mikrofasertuch

Schritte zur Reinigung der Außenseite eines Edelstahlgerätes:

Reinigungslösung vorbereiten: Mischen Sie einige Tropfen mildes Spülmittel mit warmem Wasser in einem Eimer oder Behälter.

Gerät abwischen: Tauchen Sie ein weiches Tuch oder einen Schwamm in die Seifenlauge und wringen Sie es aus. Wischen Sie die Außenflächen des Gerätes ab, einschließlich des Deckels, der Seiten und aller anderen zugänglichen Teile. Achten Sie darauf, der Maserung des Edelstahls zu folgen, um Kratzer zu vermeiden.

Nachspülen: Spülen Sie das Tuch oder den Schwamm mit klarem Wasser aus und wischen Sie das Gerät ab, um Seifenreste zu entfernen. Stellen Sie sicher, dass alle Seifenrückstände vollständig beseitigt werden, da sonst Streifen oder Flecken entstehen können.

Gerät trocknen: Trocknen Sie das Gerät gründlich mit einem sauberen, trockenen Mikrofasertuch ab. So vermeiden Sie Wasserflecken und Streifen.

Hartnäckige Flecken und Fett: Bei hartnäckigeren Flecken oder Fett verwenden Sie einen Schwamm mit einem Edelstahl-Reiniger mit Oxalsäure und reiben Sie in Richtung der Maserung des Edelstahls. Spülen Sie mit klarem Wasser nach und trocknen Sie mit einem Mikrofasertuch.
Alternativ können Sie eine Mischung aus Essigessenz und Wasser (1:1) verwenden. Sprühen Sie die Lösung auf die Flecken, lassen Sie sie einige Minuten einwirken und wischen Sie dann mit einem Tuch sauber.

Polieren (optional): Für zusätzlichen Glanz können Sie einen Edelstahlreiniger oder -politur verwenden. Tragen Sie diesen gemäß Herstellerangaben auf, meist durch Zerstäuben oder Auftragen einer kleinen Menge.

Achtung: Gießen Sie niemals kaltes Wasser auf ein heißes Gerät. Dies führt zu Verformungen des Geräts und kann Risse im Grillrost verursachen. Warten Sie immer, bis das Gerät vollständig abgekühlt ist, bevor Sie es reinigen. Nach jedem Gebrauch und wenn das Gerät abgekühlt ist, können Sie den Rost mit einem rauen Tuch gründlich in Faserrichtung abwischen, um Speisereste und andere Kochrückstände zu entfernen.

Sie können eine Mischung aus Wasser und Essig (30 ml Essig auf 1,9 l Wasser) und ein Scotch-Brite-Pad (in Richtung der Edelstahlstruktur arbeiten) verwenden, um angebackene Speisereste zu entfernen. Spezielle Grillreiniger sind ebenfalls im Handel erhältlich und können zur Entfernung starker Verschmutzungen verwendet werden. Spülen Sie das Gerät nach der Verwendung eines Reinigungsmittels gründlich mit Wasser in Raumtemperatur ab. Trocknen Sie den Grillrost ab und tragen Sie eine dünne Schicht Speiseöl Ihrer Wahl oder ein Antihaft-Spray auf. Dies schützt den Rost vor Oberflächenrost.

REINIGUNG

Reinigung der Auffangschale:

Nach jedem Gebrauch muss die Auffangschale unbedingt umgehend gereinigt werden. Wird dieser Schritt versäumt, kann dies zu einer potenziellen Brandgefahr führen. Sobald das Gerät vollständig abgekühlt ist, nehmen Sie die Schale aus der Vorderseite des Grills heraus und waschen Sie sie mit heißem Seifenwasser. Wenn Sie die getrocknete Auffangschale wieder einsetzen, achten Sie darauf, dass sie fest im Gerät sitzt. Wenn Sie sich für einen Backofenreiniger entscheiden, befolgen Sie sorgfältig die Anweisungen des Herstellers, um Schäden am Edelstahl zu vermeiden.

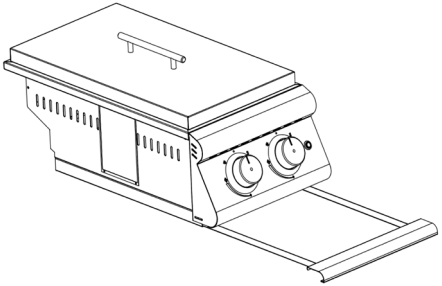

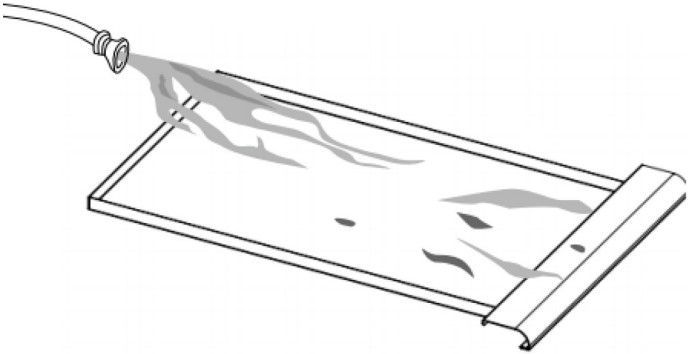

TEILELISTE: BUILT-IN LTE SEITENBRENNER

	BEZEICHNUNG
1	Deckelgriff
2	Deckel
3	Kochrost
4	Brenner
5	Auffangschale
6	Bedienfeld
7	Reglerblende
8	LED-Panel
9	Regler
10	Schalter
11	Einlass
12	Zünder
13	Zündventil
14	Gasverteiler
15	Cropper-Anschluss

16	Transformatorenkabel
17	LED-Kabelbaugruppe
18	Brennkammer
19	Flexible Edelstahlleitung
20	Flexible Edelstahlleitung
21	Zündkabel
22	Zündkabel
23	Transformator

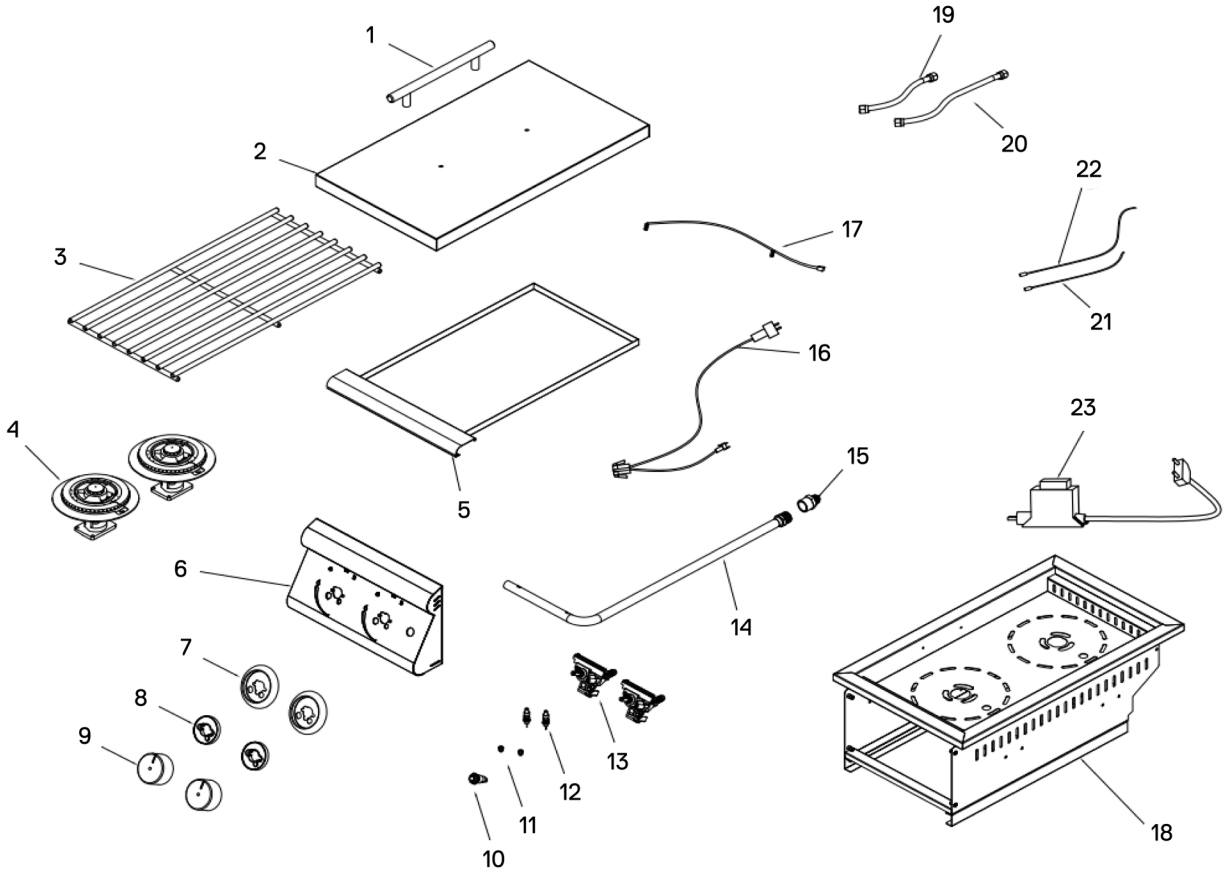
1
2
3
4
5
6
7
8
9
10
11
12
13
14
15
16
17
18
19
20
21
22
23

Everdure ENGINEERED BY BLAZE

Hersteller:
Shriro Australia Pty Ltd
Level 7, 67 Albert Avenue
Chatswood, NSW 2067 Australia

Importeur D/A/CH:
montargo GmbH
Dörnbergstraße 27-29
34233 Fuldatal, Deutschland
info@montargo.de
www.montargo.de

IM Ref: EBS4SB2-LTE
03/07/2026

NUR FÜR DEN GEBRAUCH IM FREIEN BESTIMMT